名　称	東葛・葛南地区工業用水道習志野給水場で使用する電力		
図面名	習志野給水場　位置図		
作製年月	平成31年1月		
縮　尺	NONE	図面番号	第2葉中1葉
会社名			
事業者名	葛南工業用水道事務所		

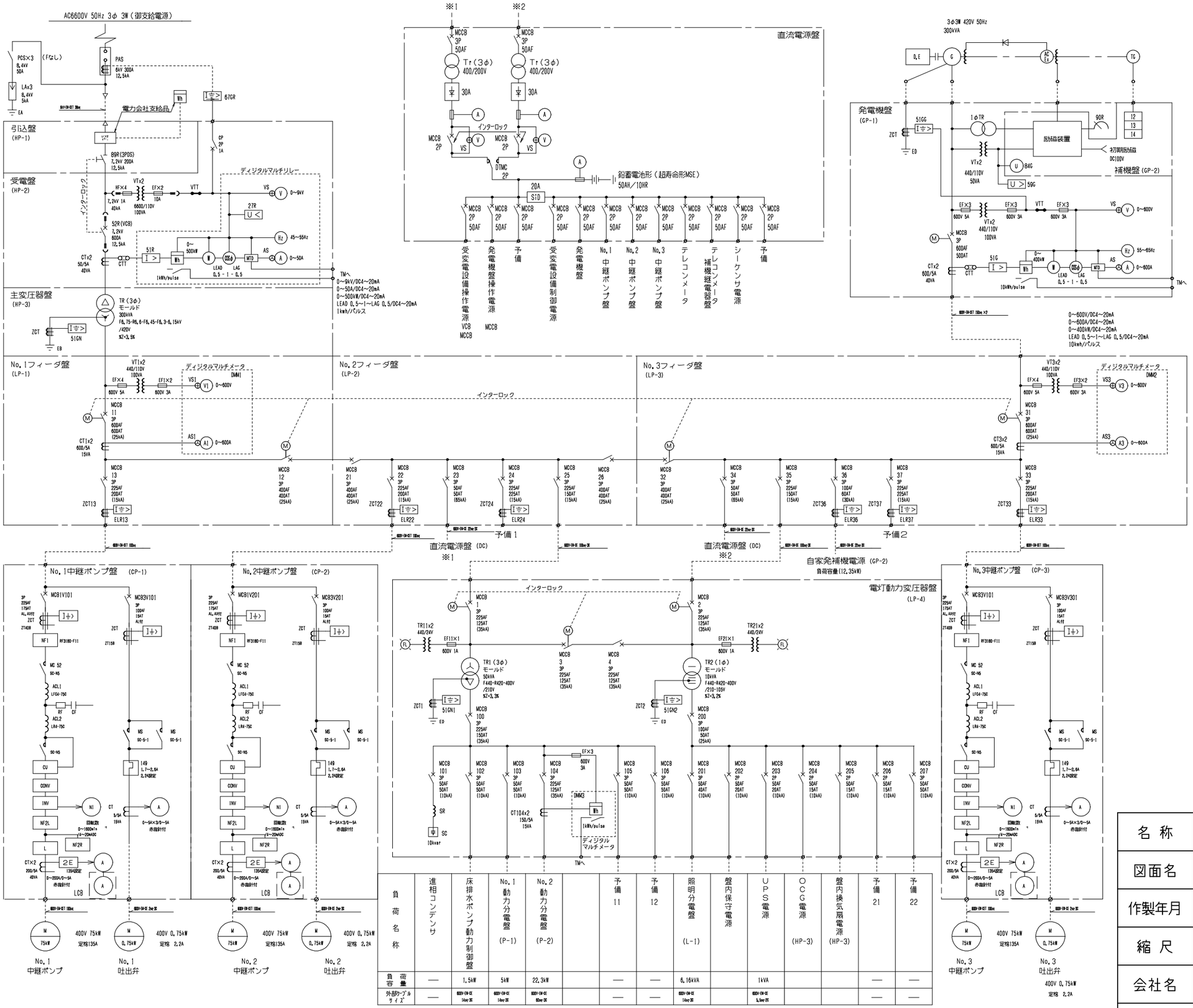

凡　例

記号	名　　称
PAS	柱上気中負荷開閉器
VCT	取引計器用変成器
DS	断　路　器
VCB	真空遮断器
LA	避　雷　器
PCS	高圧カットアウトスイッチ
MCCB	配線用遮断器
MC	電磁接触器
SC	進相コンデンサ
TR	変　圧　器
VT	計器用変圧器
CT	変　流　器
ZCT	零相変流器
F	ヒューズ
ACL	ACリアクトル
SR	直列リアクトル
VVVF	インバータ
I⇄	地絡方向継電器
U<	不足電圧継電器
U>	過電圧継電器
I>	過電流継電器
I⇄>	地絡過電流継電器
U	電圧継電器
2E	2Eリレー
ELR	漏電リレー
	サーマルリレー
A	電　流　計
	電流計切換スイッチ
V	電　圧　計
	電圧計切換スイッチ
PF	力　率　計
Hz	周波数計
W	電　力　計
Wh	電　力　量　計
VTR	トランスジューサ（電圧変換）
ATR	トランスジューサ（電流変換）
	電流変換器

負荷名称	進相コンデンサ	床排水ポンプ動力制御盤	No.1 動力分電盤 (P-1)	No.2 動力分電盤 (P-2)		予備 11	予備 12	照明分電盤 (L-1)	盤内保守電源	UPS電源	OCG電源 (HP-3)	盤内換気扇電源 (HP-3)	予備 21	予備 22
負荷容量	—	1.5kW	5kW	22.3kW		—	—	6.16kVA		1kVA			—	—
外部ケーブルサイズ	—	600V-EM-CE 14sq-3C	600V-EM-CE 14sq-3C	600V-EM-CE 60sq-3C		—	—	600V-EM-CE 14sq-3C		600V-EM-CE 5.5sq-2C			—	—

習志野給水場 単線結線図

名　称	東葛・葛南地区工業用水道習志野給水場で使用する電力		
図面名	習志野給水場 単線結線図		
作製年月	平成31年1月		
縮　尺	NONE	図面番号	第2葉中2葉
会社名			
事業者名	葛南工業用水道事務所		