草刈機（ハンドガイド式）仕様書

令和６年度

草刈機（ハンドガイド式）仕様書

概要

この仕様書は、草刈機（ハンドガイド式）に適用する物で、納入機は下記に定める性能、諸元、各部構造その他を満足し、操縦性能が良好であって、かつ十分な耐久性のあるものとする。

納入機は平成17年法律51号「特定特殊自動車排出ガスの規制等に関する法律」に基づく「特定原動機技術基準」及び「特定特殊自動車技術基準」に適合するものでなければならない。

但し、継続生産車・輸入車・少数生産車については平成3年10月8日付け、建設省経機発第249号（以降の改正分を含む）「排出ガス対策型建設機械要領」または平成18年3月17日付け、国総施第215号「第3次排出ガス対策型建設機械指定要領」に基づき指定または届出され、2次基準値以上に適合した排出ガス対策型建設機械とする。

ここに明記されていない箇所については、岩手県（以下「甲」という。）と物品供給人（以下「乙」という。）が協議のうえ決定するものとする。

1　性能

（1）	除草幅	1500mm以上
（2）	最大除草法面勾配　（等高線作業時）	35度以上
（3）	最高作業速度　（イネ科雑草、平均草丈60㎝、不陸無し）	4．0km／h以上
（4）	最高走行速度	前進 6．5km／h以上
		後進 4．5km／h以上

2　主要諸元

（1）	全長	4000mm以下
（2）	全幅	2000mm以下
（3）	全高	1500mm以下
（4）	車両総重量　（燃料満タン時）	2000kg以下
（5）	接地圧	25kPa以下
（6）	アプローチアングル　（草刈装置）	35度以上
（7）	ディパーチャーアングル　（デッキを上げた状態）	45度以上

3　車体

（1）　機関

形式	水冷ディーゼル「排ガス対策型」
定格出力	26kw以上
定格トルク	103Nm以上

（2）　機関許容傾斜角度

前後方向　（連続運転）	30度以上
左右方向　（連続運転）	30度以上

（3）　燃料タンク　30㍑以上

（4）　走行装置

形式	履帯式、左右独立油圧無段変速駆動
履帯	エンドレスゴム履帯
履帯幅	300mm以上
起動輪	スプロケット式
履帯調整装置	1式
駐車ブレーキ	油圧モータメカニカルブレーキ

4　作業装置

（1）　形式　ハンマナイフ式

（2）　切刃駆動方式　Vベルト式

（3）　切刃回転方向　アッパカット

（4）　昇降方式　油圧式

（5）　ナイフ数量　70枚以上

（6）　飛石防止装置　作業装置前方に第1ガードとしてチェーン（図1上段、図2）、第2ガードとしてスリット入りゴム板2枚を千鳥配置で設置すること。（図1下段）

5　運転装置

（1）　形式　搭乗運転

機側の操作装置で運転ができること。

（2）　搭乗運転装置

①　主要機能

エンジンの始動、停止

エンジンの回転数の調整

草刈機の走行　（前後進、左右旋回）

作業装置　（カッタ）　の上昇、下降

カッタ用電磁クラッチ ON／OFF

駐車ブレーキ ON／OFF

ホーン

緊急停止

6　安全装置

（1）　傾斜警報装置

本体に傾斜センサーを取り付け、危険角度になった場合にはブザーにより警報を出すものとする。

7　付属装置

（1）　傾斜計　（オペレーターが確認しやすい箇所へ固定）　1個

（2）　標準付属工具　1式

（3）　取扱説明書　1部

（4）　部品表　1部

（5）　履歴簿　1部

8　塗装

国土交通省建設機械塗装基準による。

9　検査

完成検査は、寸法、外観、溶接、その他組立状況を検査し、さらに草刈機本体や作業装置類の動作等の確認を行い、全般的な機能及び各装置の検査をする。

完成検査時には、上記に定める検査項目に対する結果を確認することができる成績書等を準備するものとする。

検査に要する器具、人員等は、乙において準備するものとし、費用は乙の負担とする。

10　保証

納入後1箇年以内に設計製作上の欠陥によるものとみなされる故障が発生した場合には、乙は無償修理を行わなければならない。ただし、製作会社等が別に定める保証期間が1箇年以上にわたる場合にはそれを適用する。

特に重大な故障が発生した場合には、上記期間経過後であっても、甲と乙が協議のうえ、乙に無償修理を行わせることがある。

11　その他事項

（1）　納入機は、新品でなければならない。

（2）　提出図書の言語の指定

取扱説明書など提出を義務付けられた図書に使用する言語は、日本語とする。

12　納品場所

岩手県奥州市江刺愛宕字金谷 16

県南広域振興局土木部　水防倉庫

※納品時に職員が立ち会うため、納品前に事前連絡のこと。

連絡先:県南広域振興局土木部管理課　0197－22－2881

（図１）

飛石防止装置　〈チェーンガード及びゴムカバー〉

＋

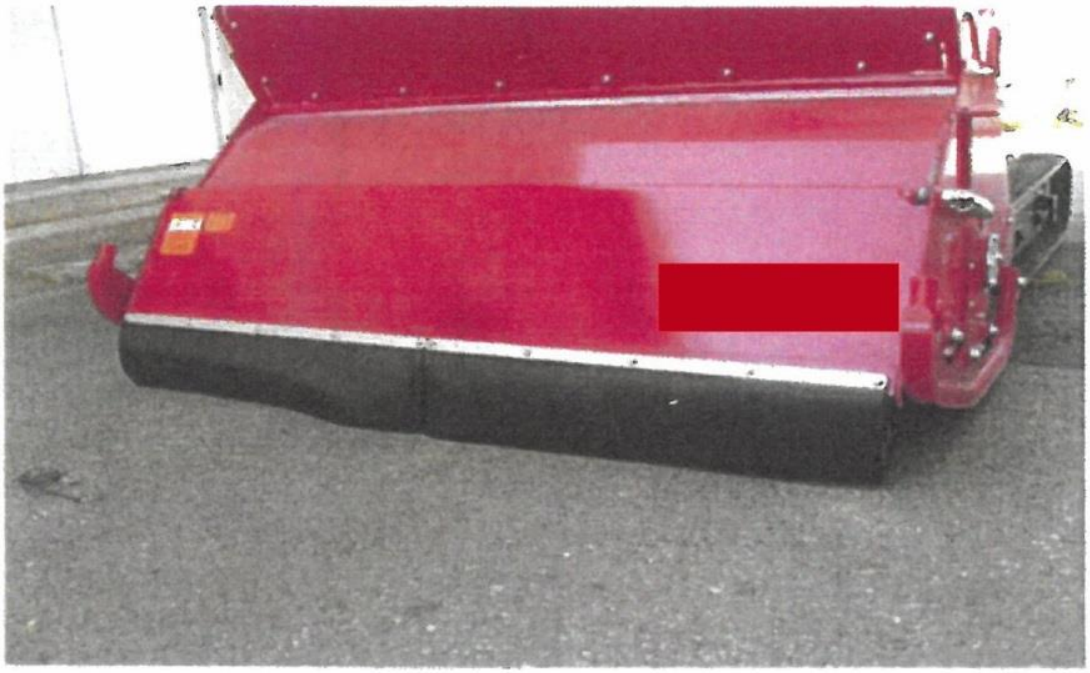

（図２）

飛石防止装置 〈チェーンガード〉

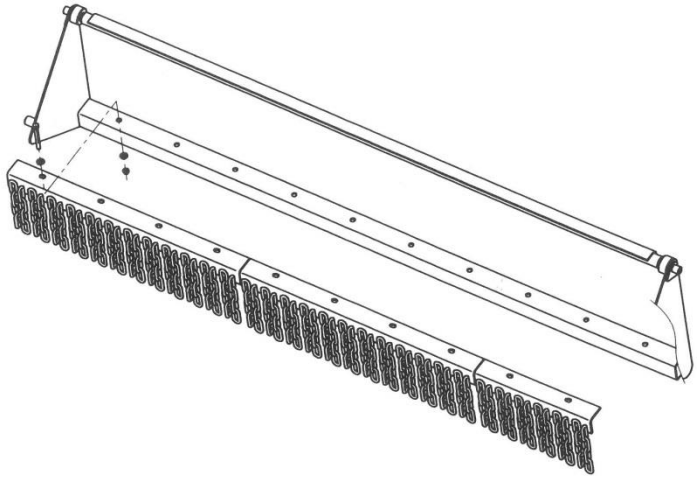

（参考図）

草刈機本体

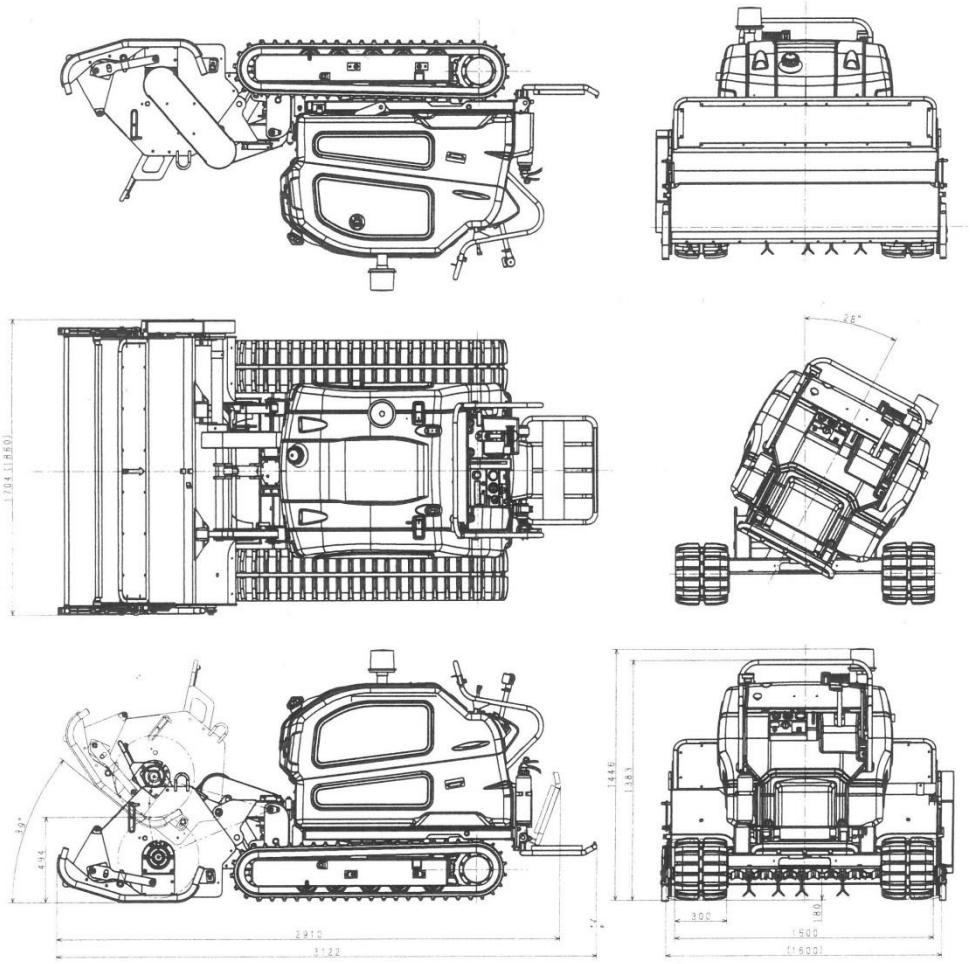

参　考　物　品

（1）ＩＨＩアグリテック　ハンマーナイフモア　ＳＨ１５７０Ｐ

（2）ゼノア　ハンマーナイフモア　ＺＨＭ１５５０ＲＲ