2016.02.01

ALXT12型凸レールタイプ（片開き）

据付図（S=1/50）※本図の仕様は道路側から見て右施錠（R）です。

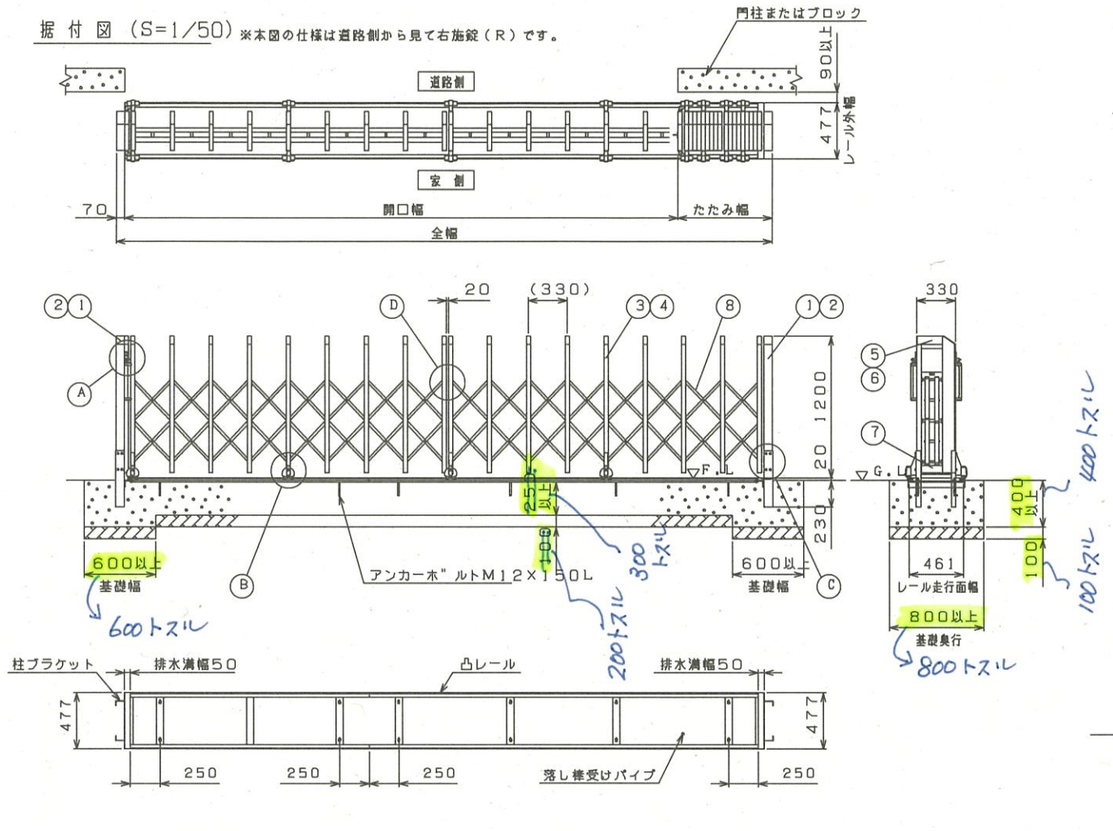

Ⓐ 施錠部詳細図（S=1/10）

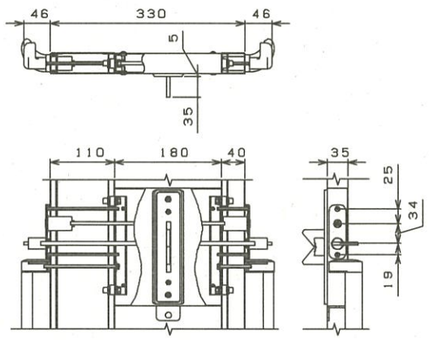

Ⓑ 車輪部詳細図（S=1/10）

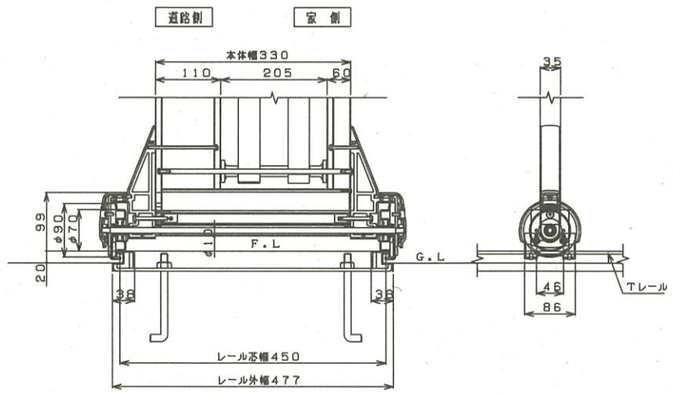

Ⓒ 戸当り柱・吊元柱取付部詳細図（S=1/10）

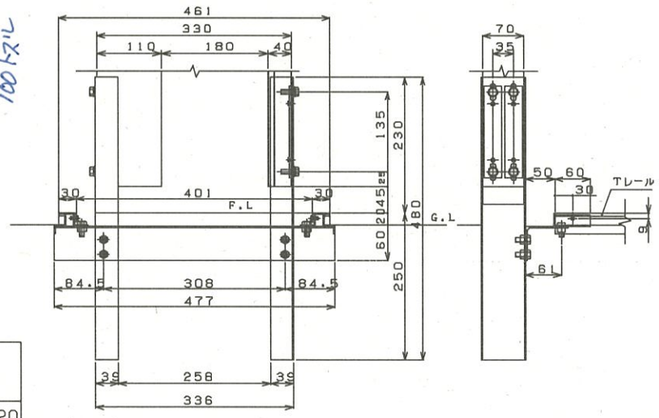

Ⓓ 枠体連結部詳細図（S=1/5）

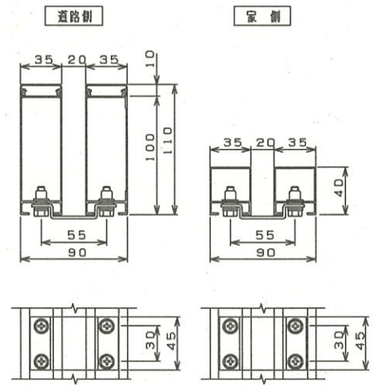

主要部材断面（S=1/8）

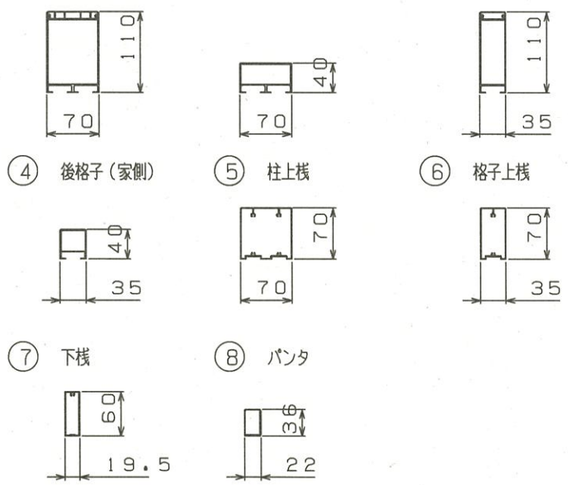

型式コード	枠数	全幅 (mm)	開口幅 (mm)	たたみ幅 (mm)
ALXT12(R・L)-(S)150S	1	1,545	1,135	340
ALXT12(R・L)-(S)185S	1	1,895	1,455	370
ALXT12(R・L)-(S)215S	1	2,175	1,695	410
ALXT12(R・L)-(S)225S	1	2,265	1,745	450
ALXT12(R・L)-(S)280S	1	2,845	2,285	490
ALXT12(R・L)-(S)315S	1	3,195	2,595	530
ALXT12(R・L)-(S)350S	1	3,545	2,915	560
ALXT12(R・L)-(S)380S	1	3,845	3,175	600
ALXT12(R・L)-(S)415S	1	4,195	3,485	640
ALXT12(R・L)-(S)445S	2	4,495	3,695	730
ALXT12(R・L)-(S)485S	2	4,865	4,025	770
ALXT12(R・L)-(S)515S	2	5,195	4,315	810
ALXT12(R・L)-(S)555S	2	5,565	4,645	850
ALXT12(R・L)-(S)590S	2	5,905	4,945	890
ALXT12(R・L)-(S)620S	2	6,215	5,225	920
ALXT12(R・L)-(S)655S	2	6,575	5,545	960
ALXT12(R・L)-(S)685S	2	6,885	5,815	1,000
ALXT12(R・L)-(S)720S	2	7,215	6,105	1,040
ALXT12(R・L)-(S)755S	2	7,555	6,405	1,080
ALXT12(R・L)-(S)785S	2	7,885	6,705	1,110
ALXT12(R・L)-(S)820S	2	8,225	7,005	1,150
ALXT12(R・L)-(S)855S	3	8,595	7,285	1,240
ALXT12(R・L)-(S)890S	3	8,945	7,595	1,280

型式コード	枠数	全幅 (mm)	開口幅 (mm)	たたみ幅 (mm)
ALXT12(R・L)-(S)925S	3	9,265	7,875	1,320
ALXT12(R・L)-(S)955S	3	9,595	8,165	1,360
ALXT12(R・L)-(S)990S	3	9,945	8,475	1,400
ALXT12(R・L)-(S)1020S	3	10,245	8,745	1,430
ALXT12(R・L)-(S)1055S	3	10,595	9,055	1,470
ALXT12(R・L)-(S)1090S	3	10,915	9,335	1,510
ALXT12(R・L)-(S)1120S	3	11,245	9,625	1,550
ALXT12(R・L)-(S)1155S	3	11,595	9,935	1,590
ALXT12(R・L)-(S)1190S	3	11,915	10,225	1,620
ALXT12(R・L)-(S)1220S	3	12,245	10,515	1,660
ALXT12(R・L)-(S)1260S	4	12,615	10,785	1,760
ALXT12(R・L)-(S)1295S	4	12,965	11,105	1,790
ALXT12(R・L)-(S)1325S	4	13,295	11,395	1,830
ALXT12(R・L)-(S)1360S	4	13,605	11,665	1,870
ALXT12(R・L)-(S)1390S	4	13,945	11,965	1,910
ALXT12(R・L)-(S)1425S	4	14,275	12,255	1,950
ALXT12(R・L)-(S)1460S	4	14,605	12,555	1,980
ALXT12(R・L)-(S)1490S	4	14,945	12,855	2,020
ALXT12(R・L)-(S)1525S	4	15,275	13,145	2,060
ALXT12(R・L)-(S)1555S	4	15,585	13,415	2,100
ALXT12(R・L)-(S)1590S	4	15,915	13,705	2,140
ALXT12(R・L)-(S)1625S	4	16,255	14,015	2,170

凸レール	SUS凸レール：ステンレス（SUS）
ねじ類	ステンレス（SUS） 電気亜鉛メッキ品（内装部）
柱・格子キャップ	合成樹脂（ASA） ポリウレタン樹脂塗装
⑧ バンタ	アルミ押出形材 陽極酸化・塗装複合皮膜
⑦ 下桟	アルミ押出形材 陽極酸化・塗装複合皮膜
⑥ 格子上桟	アルミ押出形材 陽極酸化・塗装複合皮膜
⑤ 柱上桟	アルミ押出形材 陽極酸化・塗装複合皮膜
④ 後格子（家側）	アルミ押出形材 陽極酸化・塗装複合皮膜
③ 前面パネル（道路側）	アルミ押出形材 陽極酸化・塗装複合皮膜
② 吊元柱・戸当り柱（家側）	アルミ押出形材 陽極酸化・塗装複合皮膜
① 吊元柱・戸当り柱（道路側）	アルミ押出形材 陽極酸化・塗装複合皮膜
主要部材	仕様（材質・塗装）
型式コード	ALXT12(R・L)-S□S
商品名	ALXT12型凸レールタイプ（片開き）

四国化成