外詳-15　ゲート1（アルミノンレールキャスター式引戸）　LIXILアルミノンレールキャスター式引戸パラレーロAL型片引きタイプ複連式Aタイプ同等品　S=1/40

主要部材寸法表

部材名	外径	材質	表面処理・塗装
上下桟	115x59	アルミ形材 JIS H 4100 A6063S-T5	陽極酸化塗装複合皮膜
中桟	70x53		
戸当り カマチ	120x60		
縦格子	20x28		
横格子	15x15		
戸当り柱	105x105		
ｶﾞｲﾄﾞ柱	105x105		
ﾋﾞｽ・ﾎﾞﾙﾄ・ﾅｯﾄ類		ステンレス SUS304	

（寸法単位：mm）

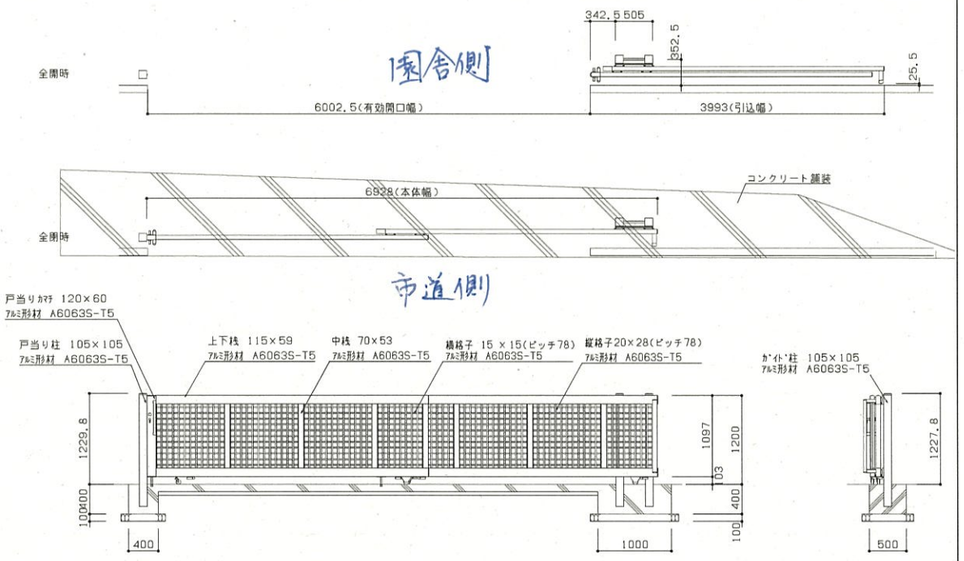

外詳-16　ゲート2（大型伸縮門扉）　三協立山アルミ大型伸縮門扉アルテンダU型キャスタータイプ（固定直進型）同等品　S=1/40

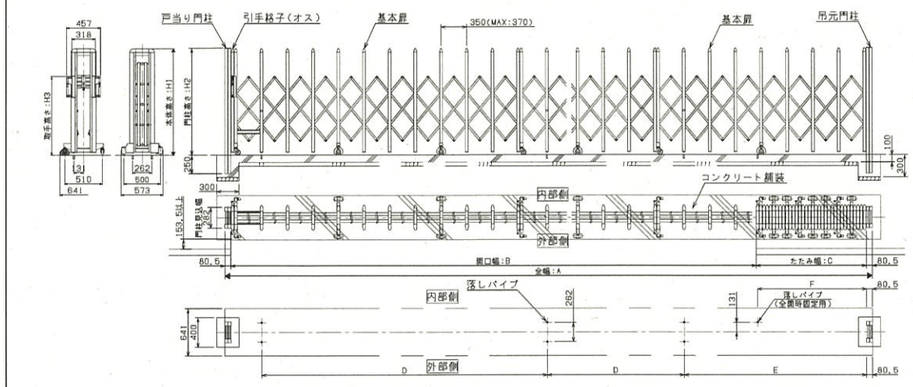

■規格寸法及び本体構成

サイズ	本体重量合計	片開き 全幅 A	開口幅 B	たたみ幅 C	落しパイプ取付位置D 20用	30用	40用	落しパイプ取付位置E 20用	30用	40用	落しパイプ取付位置F
705	43 30	6948	5819	968	－	2844	3894	－	2475	3525	948

■H寸法

H呼称	本体高さ H1	門柱高さ H2	取手高さ H3
12	1243.3	1250	868

■材質仕様表

主要部材	材質	規格
ガイド格子	アルミニウム合金押出形材	A6063S-T5
カバー材	アルミニウム合金押出形材	A6063S-T5
横桟	アルミニウム合金押出形材	A6063S-T5
リンク材	アルミニウム合金押出形材	A6063S-T5
主要部品	**材質**	**規格**
ガイドローラー	樹脂	ポリプロピレン
スリーブ	樹脂	ポリプロピレン
荷木キャップ	樹脂	ポリアミド（ナイロン）
ガイドストッパー	ステンレス	SUS304
車輪カバー	樹脂	AES
キャスター	ゴム	

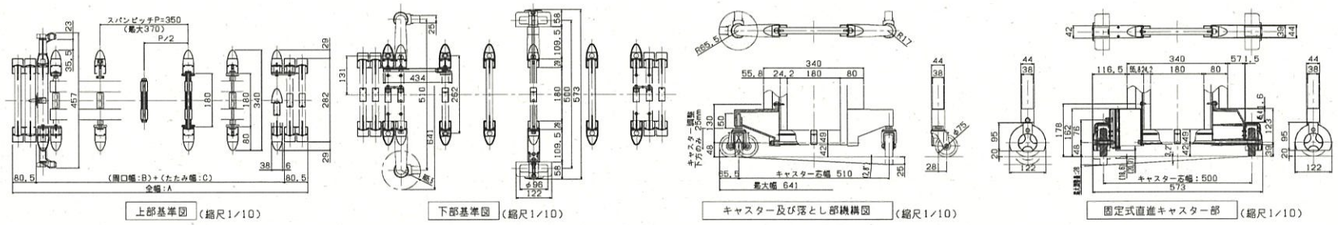

上部基準図（縮尺1/10）　下部基準図（縮尺1/10）　キャスター及び落とし部機構図（縮尺1/10）　固定式直進キャスター部（縮尺1/10）

外詳-17　ゲート3 朝日スチール工業株式会社ピケットフェンス（M型）両開き門扉H900xW2000同等品　S=1/20

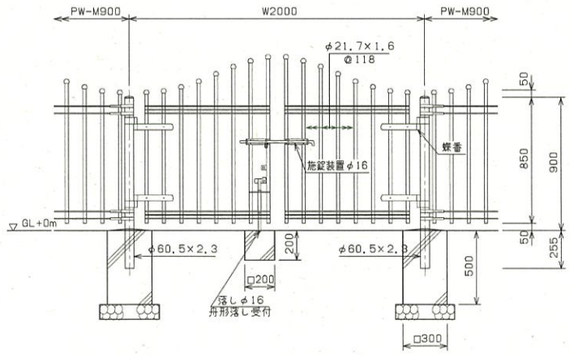

門柱・扉枠位置関係図

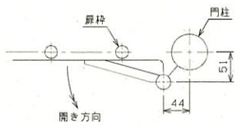

設計条件
設計荷重・・・昭和５７年改正の建築基準法・同施行令に基づく風圧力に依る。
基礎条件・・・長期許容地耐力　９８ｋＮ／㎡（１０ｔ／㎡）

備考
1．外装はめっきの上アクリル系樹脂静電粉体塗装とする。但し、施錠装置、落し及びボルト・ナット類は溶融亜鉛めっきのみとする。
2．本図門扉は施錠側１８０°開きとする。

外詳-18　フェンスA・B・C-1・C-2・C-3・D　朝日スチール工業株式会社UNフェンスH＝９００同等品　S=1/20

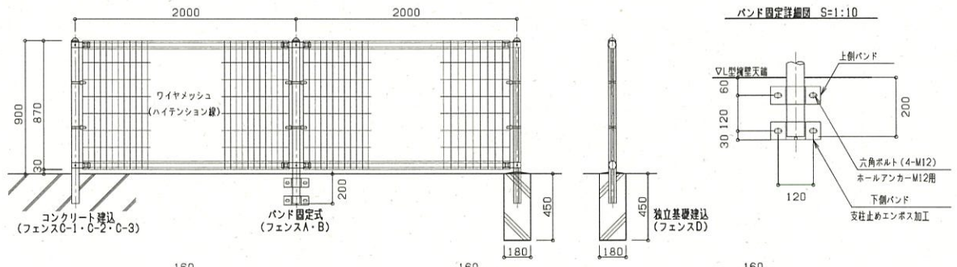

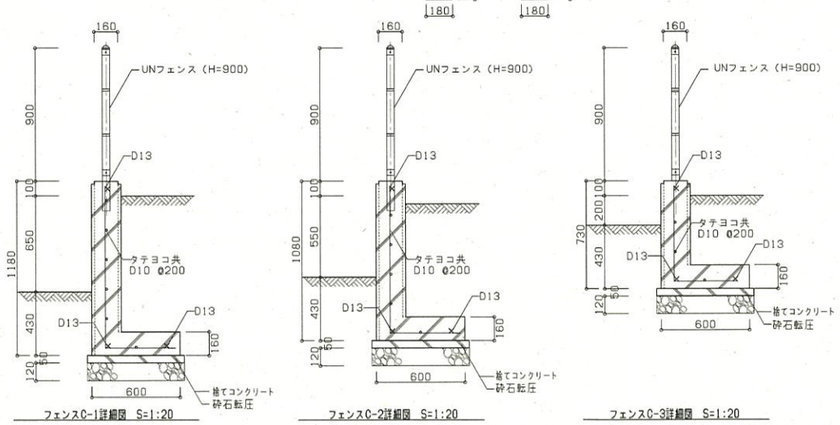

フェンスC-1詳細図 S=1:20　フェンスC-2詳細図 S=1:20　フェンスC-3詳細図 S=1:20

外詳-19　ゲート4・ゲート5・ゲート8　朝日スチール工業株式会社UN両開き門扉H＝９００同等品　S=1/20

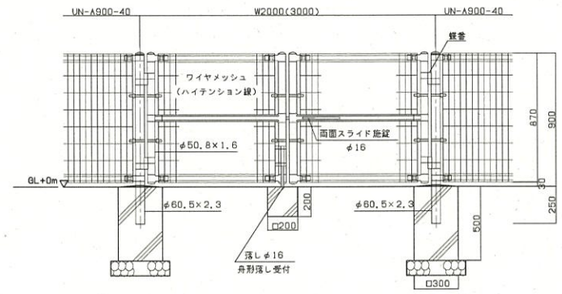

ワイヤメッシュ図

（　）円は芯径を示す。

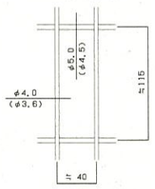

門柱・扉枠位置関係図

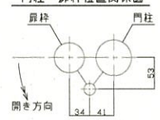

設計条件
設計荷重・・・昭和５７年改正の建築基準法・同施行令に基づく風圧力に依る。
基礎条件・・・長期許容地耐力　９８ｋＮ／㎡（１０ｔ／㎡）

備考
1．外装について
・門柱、枠体
ジョイント
押え金具　・・・亜鉛・アルミ・マグネシウム合金めっきの上アクリル系樹脂静電粉体塗装
・バンド　・・・亜鉛・アルミ合金めっきの上アクリル系樹脂静電粉体塗装
・ワイヤメッシュ　・・・亜鉛めっきの上ＰＶＣ樹脂静電粉体塗装
・Ｕ型金具　・・・亜鉛・アルミ・マグネシウム合金めっきの上防錆着色処理
・ボルト、ナット類　・・・溶融亜鉛めっきの上防錆着色処理としワッシャは溶融亜鉛めっきのみ
・施錠装置、落し　・・・溶融亜鉛めっきのみ
2．本図門扉は片側１８０°開きとする。

訂正
1.
2.
3.
4.
5.
6.
7.

東御市

工事名	滋野地区保育園建設工事
図面名	外構詳細図（2）
縮尺	A1：図示 A3：図示/2
図面番号	A - 58